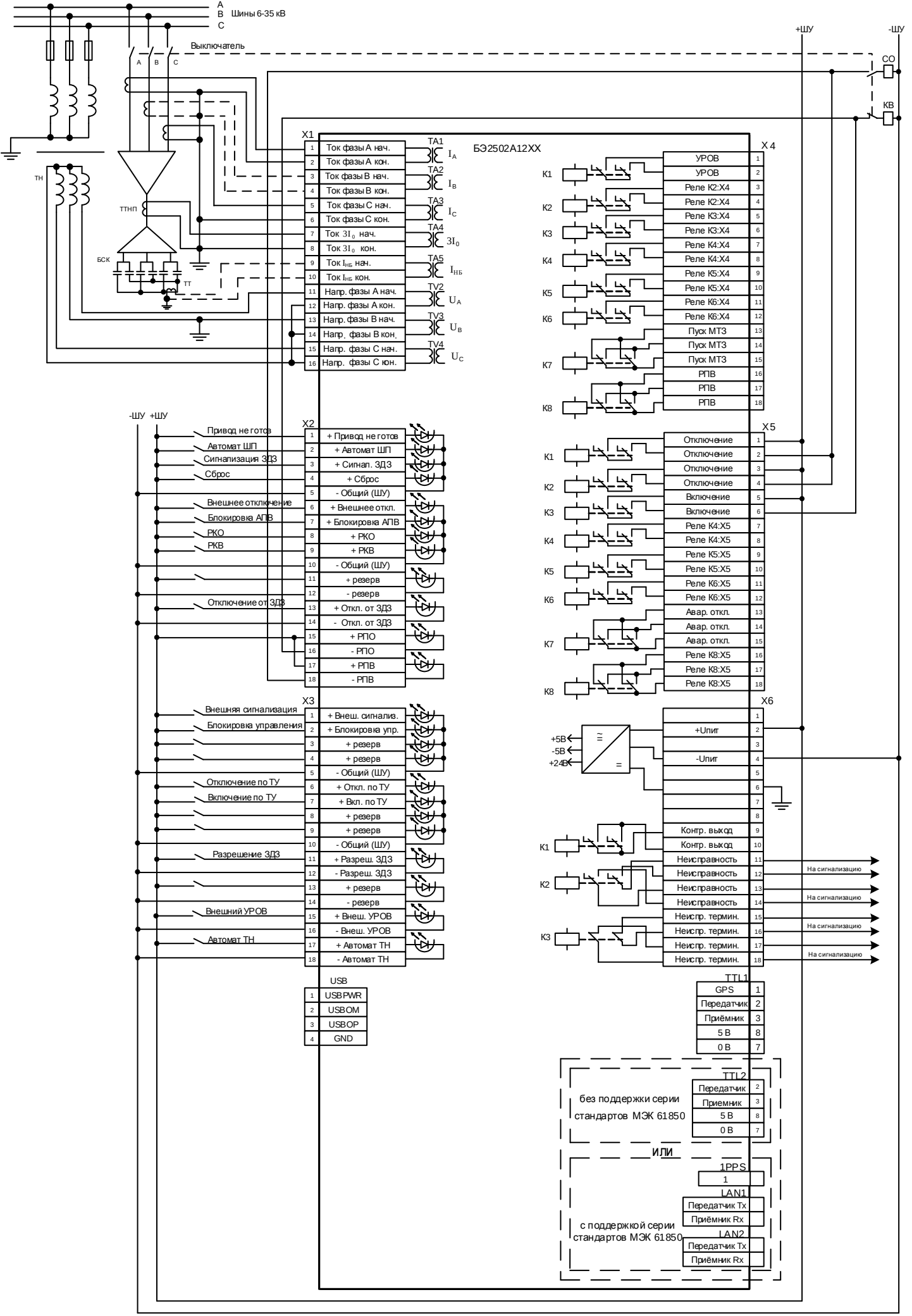
A
B
C
Шины 6-35 кВ
Выключатель
A
B
C
+ШУ
-ШУ
СО
КВ
ТН
ТТНП
БСК
ТТ
X1
БЭ2502А12XX
1 Ток фазы А нач.
2 Ток фазы А кон.
3 Ток фазы В нач.
4 Ток фазы В кон.
5 Ток фазы С нач.
6 Ток фазы С кон.
7 Ток 3I0 нач.
8 Ток 3I0 кон.
9 Ток IНБ нач.
10 Ток IНБ кон.
11 Напр. фазы А нач.
12 Напр. фазы А кон.
13 Напр. фазы В нач.
14 Напр. фазы В кон.
15 Напр. фазы С нач.
16 Напр. фазы С кон.
TA1 IA
TA2 IB
TA3 IC
TA4 3I0
TA5 IНБ
TV2 UA
TV3 UB
TV4 UC
X4
К1
К2
К3
К4
К5
К6
К7
К8
1 УРОВ
2 УРОВ
3 Реле К2:X4
4 Реле К2:X4
5 Реле К3:X4
6 Реле К3:X4
7 Реле К4:X4
8 Реле К4:X4
9 Реле К5:X4
10 Реле К5:X4
11 Реле К6:X4
12 Реле К6:X4
13 Пуск МТЗ
14 Пуск МТЗ
15 Пуск МТЗ
16 РПВ
17 РПВ
18 РПВ
-ШУ +ШУ
X2
Привод не готов
Автомат ШП
Сигнализация ЗДЗ
Сброс
Внешнее отключение
Блокировка АПВ
РКО
РКВ
Отключение от ЗДЗ
1 + Привод не готов
2 + Автомат ШП
3 + Сигнал. ЗДЗ
4 + Сброс
5 - Общий (ШУ)
6 + Внешнее откл.
7 + Блокировка АПВ
8 + РКО
9 + РКВ
10 - Общий (ШУ)
11 + резерв
12 - резерв
13 + Откл. от ЗДЗ
14 - Откл. от ЗДЗ
15 + РПО
16 - РПО
17 + РПВ
18 - РПВ
X5
К1
К2
К3
К4
К5
К6
К7
К8
1 Отключение
2 Отключение
3 Отключение
4 Отключение
5 Включение
6 Включение
7 Реле К4:X5
8 Реле К4:X5
9 Реле К5:X5
10 Реле К5:X5
11 Реле К6:X5
12 Реле К6:X5
13 Авар. откл.
14 Авар. откл.
15 Авар. откл.
16 Реле К8:X5
17 Реле К8:X5
18 Реле К8:X5
X3
Внешняя сигнализация
Блокировка управления
Отключение по ТУ
Включение по ТУ
Разрешение ЗДЗ
Внешний УРОВ
Автомат ТН
1 + Внеш. сигнализ.
2 + Блокировка упр.
3 + резерв
4 + резерв
5 - Общий (ШУ)
6 + Откл. по ТУ
7 + Вкл. по ТУ
8 + резерв
9 + резерв
10 - Общий (ШУ)
11 + Разреш. ЗДЗ
12 - Разреш. ЗДЗ
13 + резерв
14 - резерв
15 + Внеш. УРОВ
16 - Внеш. УРОВ
17 + Автомат ТН
18 - Автомат ТН
X6
+5В
-5В
+24В
1
2 +Uпит
3
4 -Uпит
5
6
7
8
К1
К2
К3
9 Контр. выход
10 Контр. выход
11 Неисправность
12 Неисправность
13 Неисправность
14 Неисправность
15 Неиспр. термин.
16 Неиспр. термин.
17 Неиспр. термин.
18 Неиспр. термин.
На сигнализацию
На сигнализацию
На сигнализацию
На сигнализацию
USB
1 USB PWR
2 USB DM
3 USB DP
4 GND
TTL1
GPS 1
Передатчик 2
Приёмник 3
5 В 8
0 В 7
без поддержки серии стандартов МЭК 61850
TTL2
Передатчик 2
Приемник 3
5 В 8
0 В 7
ИЛИ
1PPS
1
LAN1
Передатчик Tx
Приёмник Rx
с поддержкой серии стандартов МЭК 61850
LAN2
Передатчик Tx
Приёмник Rx